TD-7520AS3S

Caméra IP turret

La TVT TD-7520AS3S(D/AR1) est une caméra turret. Retrouvez ci-dessous les caractéristiques publiées par TVT, la fiche technique PDF et le plan de dimensions.



10–20 m
Portée infrarouge annoncée

POINTS CLÉS

- **Vision de nuit.** Portée infrarouge : 10 ~ 20m IR night view distance.
- **Portée infrarouge.** 10 ~ 20m IR night view distance
- **Caractéristique.** 1080P real-time image, high resolution, true color
- **Caractéristique.** AHD / TVI / CVI /CVBS standard and lossless video output

TD-7520AS3S

Caméra IP turret

CARACTÉRISTIQUES TECHNIQUES

Caractéristiques publiées par TVT	
Caractéristique	1080P real-time image, high resolution, true color
Caractéristique	AHD / TVI / CVI /CVBS standard and lossless video output
Caractéristique	jusqu'à 1000 TVL resolution
Caractéristique	CMOS progressive scan, perfectly capture the moving object
Caractéristique	pris en charge OSD menu
Caractéristique	High speed, long distance and real time transmission
Caractéristique	Auto color to B / W at low illumination
Caractéristique	pris en charge ICR switch, true day / night, digital WDR
Caractéristique	pris en charge noise reduction function
Portée infrarouge	10 ~ 20m IR night view distance
Caractéristique	pris en charge COC

Images et caractéristiques données à titre indicatif, susceptibles d'évoluer sans préavis.

DIMENSIONS

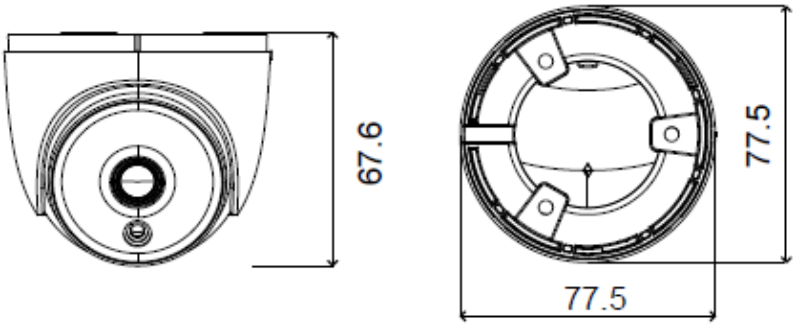

MODÈLE

TD-7520AS3S(D/AR1) · Caméra IP turret