TD-7524AS3S

Caméra IP dôme

La TVT TD-7524AS3S(D/AR1) est une caméra dôme. Retrouvez ci-dessous les caractéristiques publiées par TVT, la fiche technique PDF et le plan de dimensions.



10–20 m
Portée infrarouge annoncée

IP67
Indice de protection

POINTS CLÉS

- **Vision de nuit.** Portée infrarouge : 10 ~ 20m IR night view distance.
- **Robustesse et normes.** IP67
- **Portée infrarouge.** 10 ~ 20m IR night view distance
- **Indice de protection.** IP67

TD-7524AS3S

Caméra IP dôme

CARACTÉRISTIQUES TECHNIQUES

Caractéristiques publiées par TVT	
Caractéristique	1080P real-time image, high resolution, true color
Caractéristique	AHD / TVI / CVI /CVBS standard and lossless video output
Caractéristique	jusqu'à 1000 TVL resolution
Caractéristique	CMOS progressive scan, perfectly capture the moving object
Caractéristique	pris en charge OSD menu
Caractéristique	High speed, long distance and real time transmission
Caractéristique	Auto color to B / W at low illumination
Caractéristique	pris en charge ICR switch, true day / night, digital WDR
Caractéristique	pris en charge noise reduction function
Portée infrarouge	10 ~ 20m IR night view distance
Indice de protection	IP67
Caractéristique	pris en charge COC

Images et caractéristiques données à titre indicatif, susceptibles d'évoluer sans préavis.

DIMENSIONS

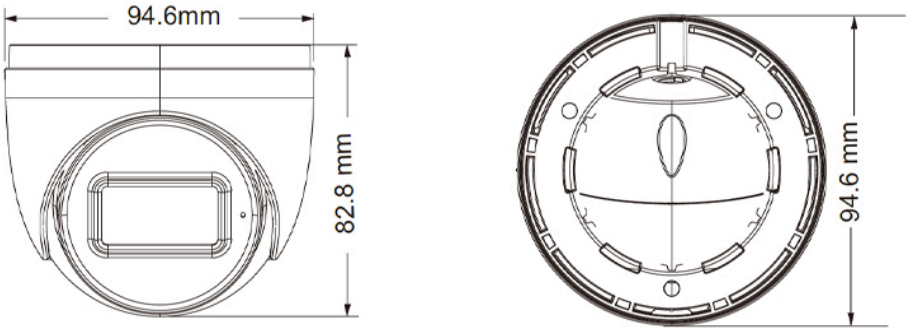

MODÈLE

TD-7524AS3S(D/AR1) · Caméra IP dôme