TD-9442S4

Caméra IP bullet

La TVT TD-9442S4(D/PE/AR3/KW) est une caméra bullet. Retrouvez ci-dessous les caractéristiques publiées par TVT, la fiche technique PDF et le plan de dimensions.



4 MP	30–50 m	IP67
Résolution maximale	Portée infrarouge annoncée	Indice de protection

POINTS CLÉS

- **Image et compression.** Résolution : 4MP (2560 × 1440) ICR. Compression : H.265 /H.264/MJPEG coding.
- **Vision de nuit.** Portée infrarouge : 30~50m IR night view distance.
- **Contre-jour et lumière.** Exposition : 3D DNR, WDR, HLC, BLC, smart IR, etc..
- **Alimentation.** Alimentation : DC12V/PoE power supply.
- **Stockage.** intégré emplacement carte micro SD, jusqu'à 256GB
- **Analyse et alarmes.** Intelligent analytics

TD-9442S4

Caméra IP bullet

CARACTÉRISTIQUES TECHNIQUES

Caractéristiques publiées par TVT	
Compression vidéo	H.265 /H.264/MJPEG coding
Résolution maximale	4MP (2560 × 1440) ICR
Caractéristique	auto switch, true day / night vision
Amélioration d'exposition	3D DNR, WDR, HLC, BLC, smart IR, etc.
Caractéristique	ROI coding
Portée infrarouge	30~50m IR night view distance
Stockage	intégré emplacement carte micro SD, jusqu'à 256GB
Alimentation	DC12V/PoE power supply
Indice de protection	IP 67 ingress protection
Caractéristique	pris en charge three streams
Caractéristique	pris en charge remote monitoring by smart phones& tablet PCs with iOS and Android OS
Analyse intelligente	Intelligent analytics

Images et caractéristiques données à titre indicatif, susceptibles d'évoluer sans préavis.

DIMENSIONS

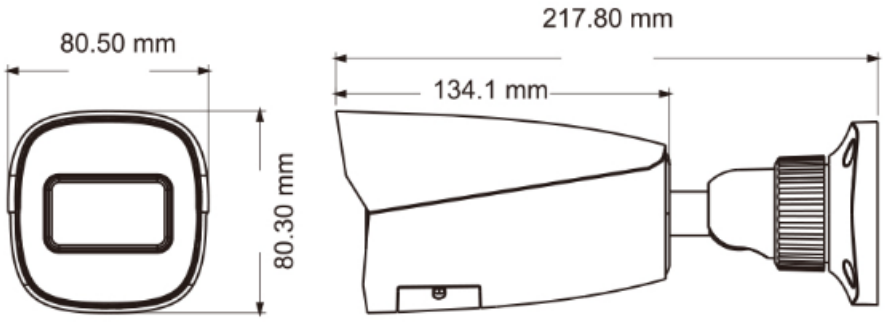

MODÈLE

TD-9442S4(D/PE/AR3/KW) · Caméra IP bullet